# ドレンクリーナ
# H-７５

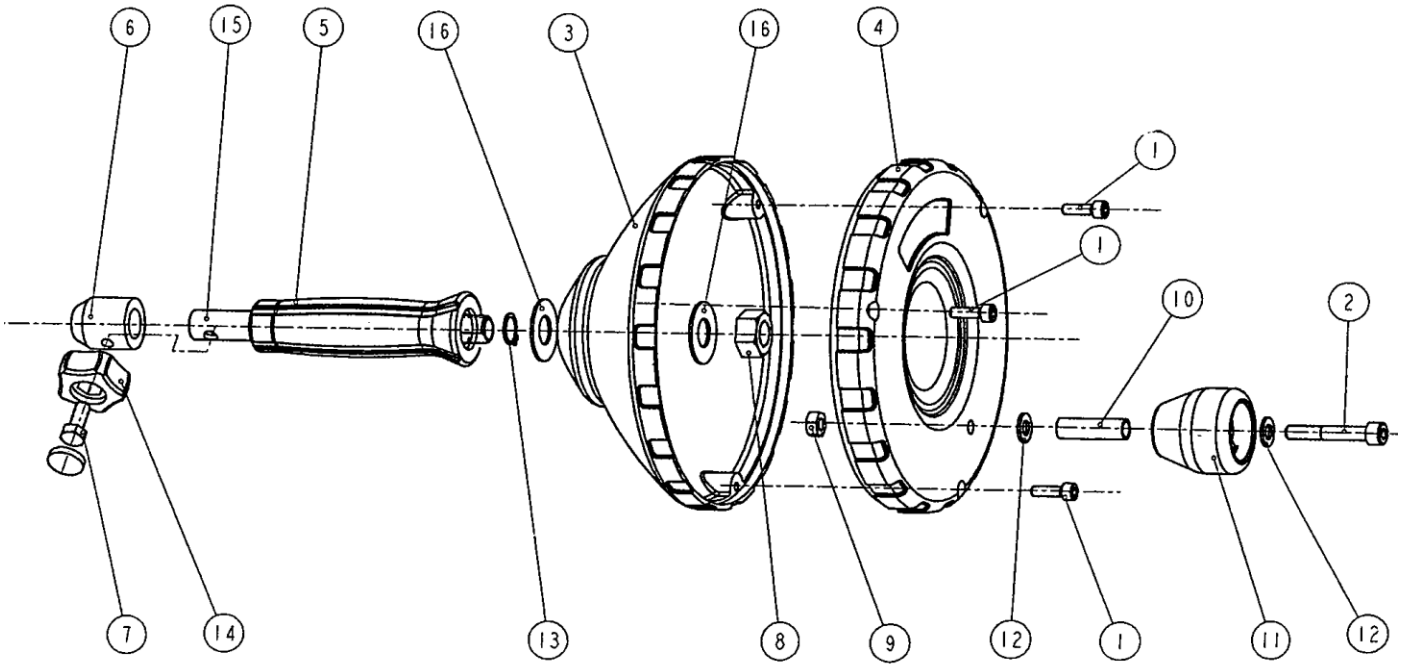




更新日 2022/06/28

# ドレンクリーナ
# H-７５

Asada

| Ref.No. | コードNo. | 部品名 | 員数 | 備考 |
|---|---|---|---|---|
| 1 | 80340 | 六角穴付ボルト M6 x 25 | 3 | |
| 2 | 80346 | 六角穴付ボルト M8 x 60 | 1 | |
| 3 | DH111 | DH1 ドラム F | 1 | |
| 4 | DH112 | DH1 ドラム R | 1 | |
| 5 | DH114 | DH1 グリップ | 1 | |
| 6 | DH115 | DH1 カラー | 1 | |
| 7 | 80103 | 六角ボルト M8 x 20 SUS | 1 | 80114⇒80103（設変 2022 年） |
| 8 | 81087 | U ナット M16 | 1 | |
| 9 | 81040 | U ナット M 8 | 1 | |
| 10 | DH117 | DH1 ノブ用カラー | 1 | |
| 11 | DH116 | DH1 ノブ | 1 | |
| 12 | 81151 | 平座金 8 | 2 | |
| 13 | 83322 | C 型止め輪 S-16 | 1 | |
| 14 | 70631 | スーパーノブ SK－38 | 1 | |
| 15 | DH113 | DH1 シャフト | 1 | |
| 16 | DH120 | DH1 ワッシャ | 2 | |



更新日 2022/06/28